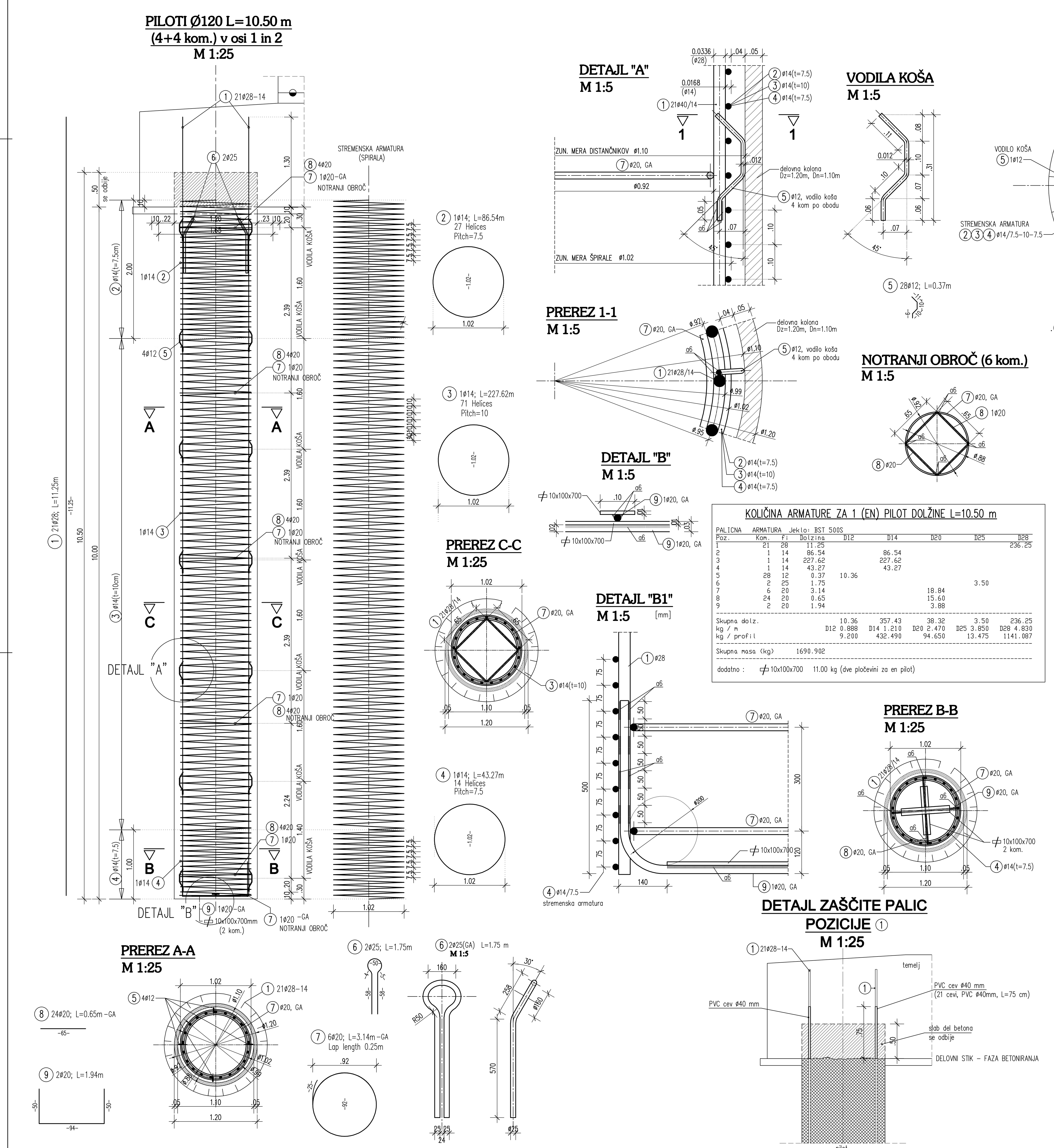

KOLIČINA ARMATURE ZA 1 (EN) PILOT DOLŽINE L=10.50 m

PALICNA ARMATURA Jeklo: BST 500S

Poz.	Kom.	fi	Dolzina	D12	D14	D20	D25	D28
1	21	28	11.25					236.25
2	1	14	86.54		86.54			
3	1	14	227.62		227.62			
4	1	14	43.27		43.27			
5	28	12	0.37	10.36				
6	2	25	1.75				3.50	
7	6	20	3.14			18.84		
8	24	20	0.65			15.60		
9	2	20	1.94			3.88		
Skupna dolz.				10.36	357.43	38.32	3.50	236.25
kg / m				D12 0.888	D14 1.210	D20 2.470	D25 3.850	D28 4.830
kg / profil				9.200	432.490	94.650	13.475	1141.087

Skupna masa (kg) 1690.902

dodatno : 10x100x700 11.00 kg (dve pločevini za en pilot)

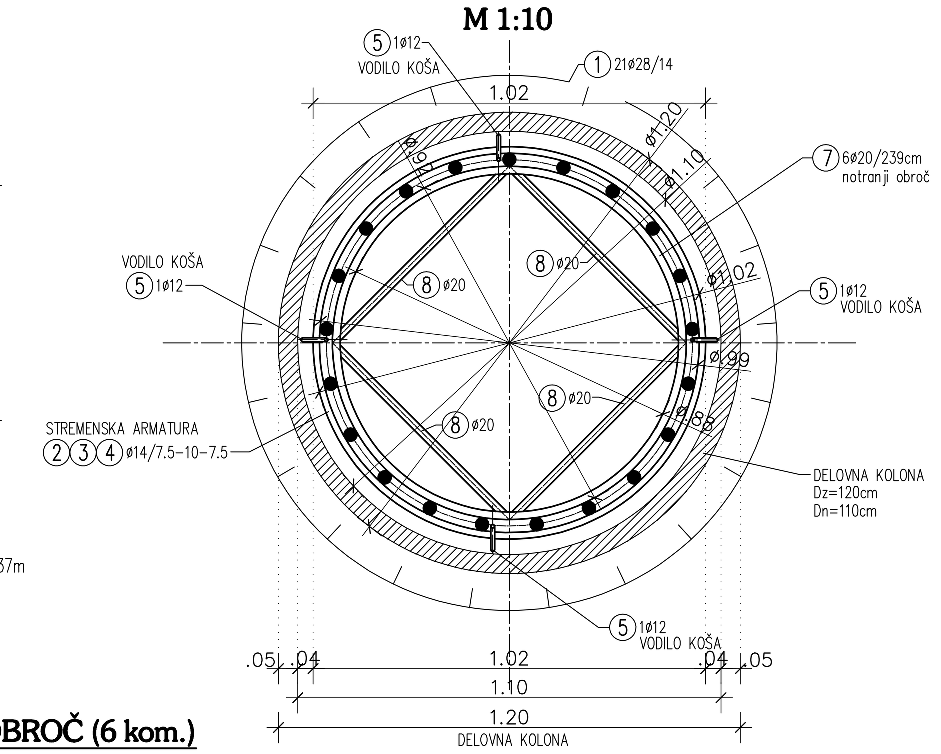

PODATKI O MATERIALIH

BETON

LASTNOSTI V SKLADU s SIST EN 206-1:2003, SIST EN 1026:2008, SIST EN 13670:2010/A101:2010, LASTNOSTI JEKLA V SKLADU S SIST EN 10080:2005

Konstrukcijski element	Mejne vrednosti za sestavo betona: Min.trdnostni raz. betona C (N/mm²)	Ekspozicijski razred	Odpornost na prodor vode	Maksimalna debelina zrna agregata (mm)	Razred stopnje konsistence	Razred vidne površine betona	Izvedba konstrukcijskega elementa	JEKLO: Min.trdnostni raz. jekla (N/mm²)	Zaščitni sloj: Zgornja stran	Spodnja stran	Bočna stran	Zasuta stran
PREKLADNA KONSTRUKCIJA MOSTA	C35/45	XD1, XF3	PV-II	Dmax=32	S4	VB3	ARMIRAN BETON	B 500-B	4,5	4,5	4,5	–
KRAJNI OPORNIKI in KRILA	C30/37	XD1, XF3	PV-II	Dmax=32	S4	VB3	ARMIRAN BETON	B 500-B	4,5	5,0	4,5	5,0
PILOTNE GREDE	C30/37	XC2	PV-II	Dmax=32	S4	VB1	ARMIRAN BETON	B 500-B	5,0	5,0	5,0	5,0
ROBNI VENCI	C30/37	XD3, XF4	PV-II	Dmax=16	S4	VB3	ARMIRAN BETON	B 500-B	4,5	2,5	4,5	–
PILOTI	C30/37	XC2	PV-II	Dmax=32	S4	VB0	ARMIRAN BETON	B 500-B	–	–	–	9,0
PODLOŽNI BETON in NAKLONSKI BETON	C12/15	X0	–	Dmax=16	–	–	NEARMIRAN BETON	–	–	–	–	–

Uporabijo se lahko distančniki, PVC/kovinski, iz vlaknastega betona ali betonski distančniki. Distančniki, ki so iz vlaknastega betona ali betona ne smejo vsebovat azbesta, obstojni morajo biti na staranje, zagotavljati morajo min. tlačno trdnost do 700 kPa, posebej morajo biti namenjeni za strukturni in vidni beton, izpolnjevat morajo zahteve za beton in armiran beton po SIST EN 206-1:2003 in protipožarne predpise SIST EN 1991-1-2 in DIN 4201. Imeti morajo tudi enak razteznostni koeficjent kot beton.

JEKLO ZA PREDNAPENJANJE

LASTNOSTI V SKLADU s SIST EN 10138-1, EN 10138-3 in ETA PROIZVODA

VRSTA KABLOV	19 x 0.62"
KVALITETA MATERIALA KABLOV	Y1860 S7
KABELSKE CEVI	PE-90/97 mm
NIVO ZAŠČITE (po CEB-FIB)	PL2

KONSTRUKCIJSKO JEKLO

LASTNOSTI V SKLADU s SIST EN 10025, SIST EN 10210 in SIST EN 10219, IZDELAVA V SKLADU S SIST EN 1090-2

Konstrukcijski element	Vrsta jekla	Razred zaščite proti koroziji	Način zaščite proti koroziji	Ostalo
VARNOSTNE OGRAJE	S 355 J2 +AR	1 po PTP invest.	Vroče cinkano min. 85μm	ozemljitev jekl.delov

Antikorozijska zaščita z vročim cinkanjem se izvede na gotovih elementih. Naknadno vrtanje, rezanje, brušenje, poliranje, varjenje... ni dovoljeno!
Spajanje posameznih elementov samo z mehanskimi spoji. Izdelavo in montažo jeklenih delov izvesti v skladu s SIST EN 1090-2, razred izdelave EXC2

KOLIČINA ARMATURE ZA 1 (EN) PILOT DOLŽINE L=10.50 m

SKUPAJ : OPORNIK 1 = 4x PILOTI
OPORNIK 2 = 4x PILOTI

KRIVLJENJE ARMATURE

KLJUKE dp=premer palice		UPOGIBANJE dbr=premer upogibanja		
dp (mm)	dbr	STRANSKI ZAŠČITNI BETON	ENOSLOJNO OZIR. ZUNANJA ARM.	VEČSLOJNO OZIR. NOTRANJA ARM.
< 20	4.0 dp	> 5 cm in > 3.0 dp	15 dp	22 dp
20 – 28	7.0 dp	≤ 5 cm in ≤ 3.0 dp	20 dp	30 dp

ZAŠČITNI BETON(cm)

GRADBENI DEL / HORIZONTALNI POLOŽAJ	PLOŠČE	NOSILCI	STEBRI	STENE	PILOTI	GRADBENI DEL / VERTIKALNI POLOŽAJ	PLOŠČE	NOSILCI	STEBRI	STENE	PILOTI
ZGORAJ	/	/	/	/	4.0	ZNOTRAJ	/	/	/	/	4.0
SPODAJ	/	/	/	/	4.0	ZUNAJ	/	/	/	/	4.0

ZGORAJ, SPODAJ, ZNOTRAJ, ZUNAJ

Datum:	Opis spremembe:	Podpis:

Naročnik:	Direkcija Republike Slovenije za infrastrukturo	Direkcija RS za infrastrukturo (DRSI), Tržaška cesta 19, SI-1000 Ljubljana, Slovenija		
Izvajalec: ARS, d.o.o., Štihova ulica 8, SI-2000 Maribor, el. naslov: ars@t-2.net, tel.: 059 050 104		Ime in priimek:	Id. št.:	Podpis:
	Vodja projekta:	PI Matjaž Štefotič, univ.dipl.inž.gr.	G-0700	
	Vodja načrta:	PI Matjaž Štefotič, univ.dipl.inž.gr.	G-0700	
	Sodelavec načrta:	PI Gregor Udovč, mag.inž.grad.	G-2880	[signature]
Projekt:	Izdelava projektnih dokumentacij za premostitvene objekte na G+R cestah v R Sloveniji :		Projekt št:	127/2020
Naziv gradnje:	PZI nadomestne gradnje premostitvenega objekta (MS0228) čez Ščavnico na R1-231/1323 v km 2,910		Načrt št.:	127/2020-GK
			Šifra CC:	2141
Faza:	PZI (projekt za izvedbo)	Merilo: 1: 25, 10, 5	Datum:	april 2020
Str. področje načrta:	2 Načrti s področja gradbeništva			
Št. in naziv načrta:	2/1 Načrt gradbenih konstrukcij - premostitveni objekt			
Opis risbe:	PRIKAZ ARMATURNE PILOT Ø120 cm, L=10.50 m v osi opornika 1 in 2			
Odsek: 1323	Arhivska številka: 3957.00	Faza/Objekt: 004.2160	Šifra risbe: G.271	
Avtor risbe:	ARS, d.o.o.		št. prikaza:	G.17
Ident. št. risbe:				

M1:100