TLORIS ODVODNJAVANJA (LEVA IN DESNA STRAN OBJEKTA)
M 1:150

PREREZ C-C ODVODNJAVANJA (LEVA IN DESNA STRAN OBJEKTA)
M 1:150

PREREZ B-B (območje izlivnika)
M 1:25

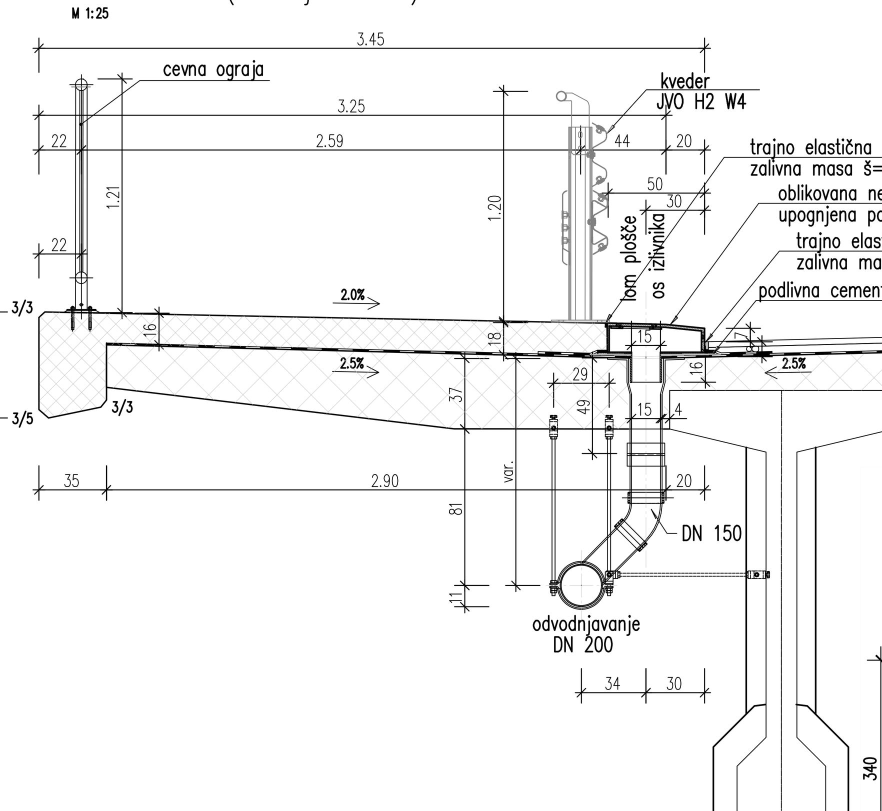

PREREZ A-A (območje izlivnika)
M 1:25

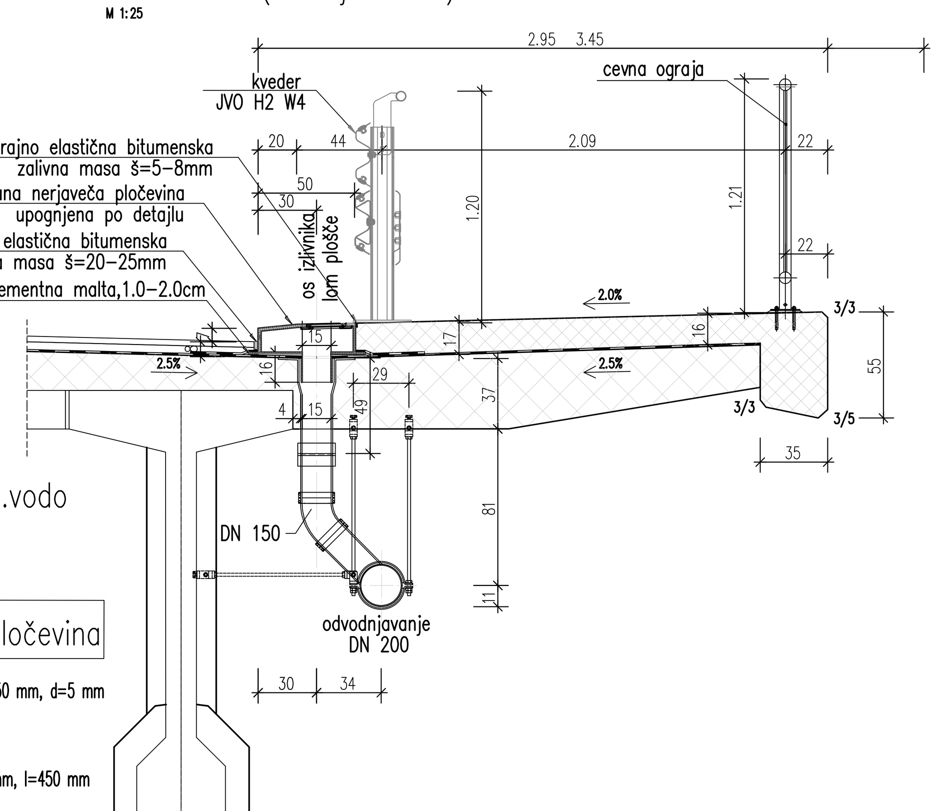

detajl cevke za pron.vodo kom-32
M 1:10

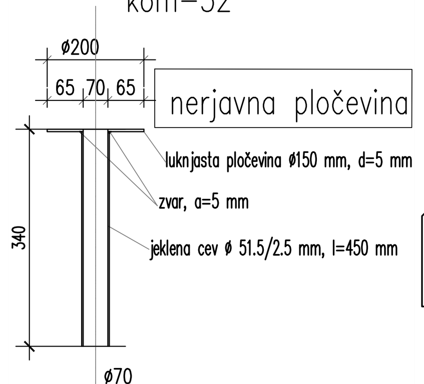

PREREZ A-A (območje cevk za pronicajočo vodo)
M 1:25

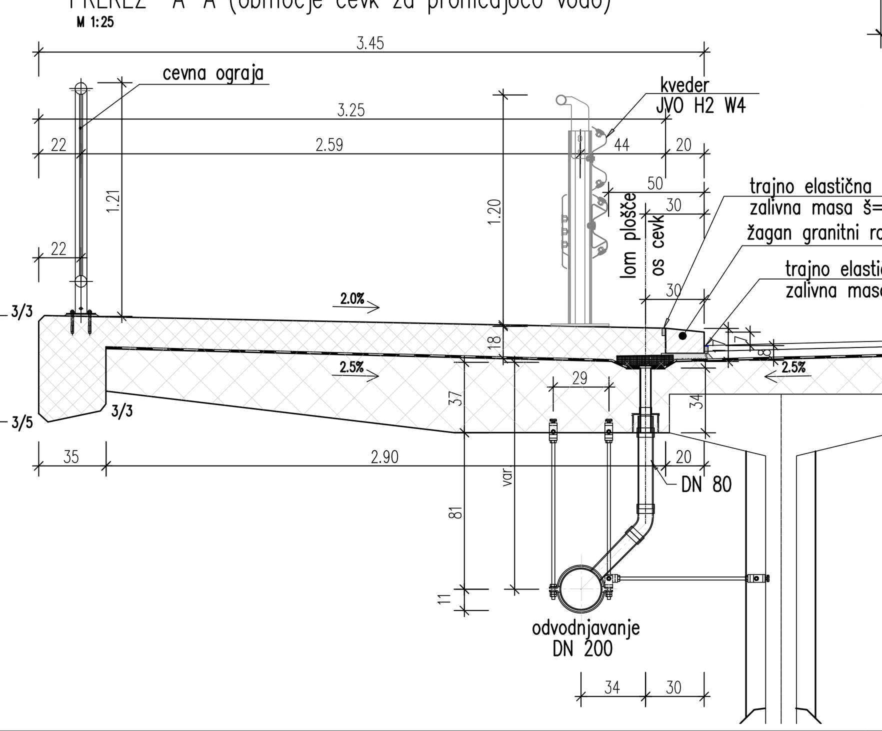

PREREZ A-A (območje cevk za pronicajočo vodo)
M 1:25

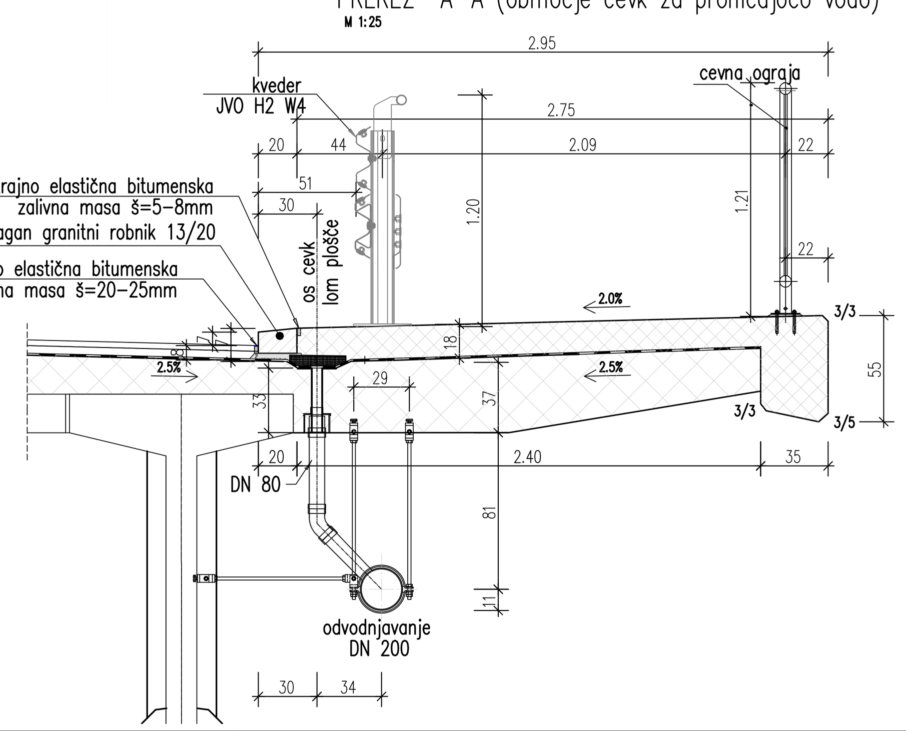

DETAJL UPOGNJENE PLOČEVINE V OBMOČJU IZLIVNIKA (DELAVNIŠKI NAČRT)

Kotirano v cm!

POGLED (AKSONOMETRIJA)
M 1:10

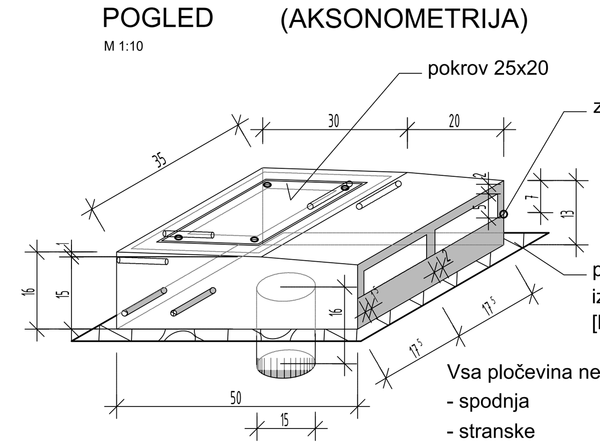

Vsa pločevina nerjavna S355, debeline:
- spodnja ...10mm,
- stranske ...10mm,
- sprednja stranska .. 15mm
- zgornja ...15mm.

poz 1
600X450x10 - kom-1

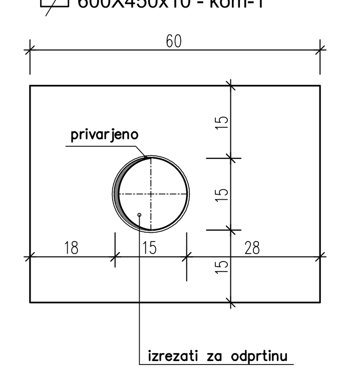

poz 2
350X110x15 - kom-1

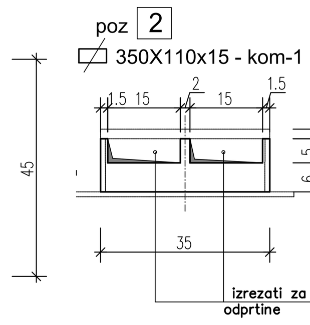

DETAJL "X" TLORIS IZLIVNIKA
M 1:10

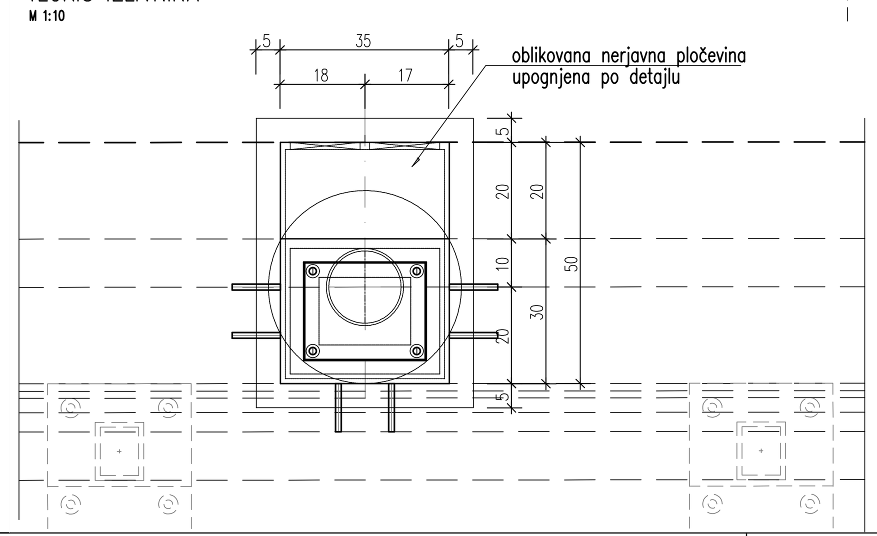

TLORIS
M 1:10

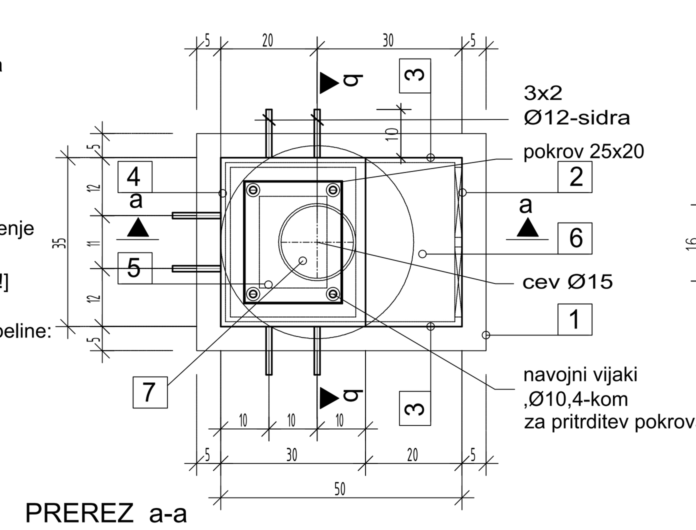

PREREZ a-a
M 1:10

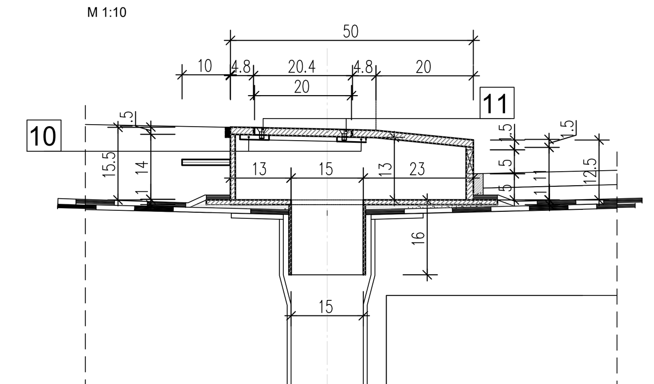

poz 3
480X140x10 - kom-2

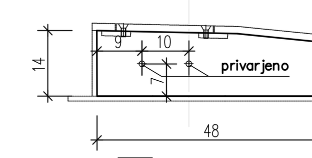

poz 4
350X140x10 - kom-1

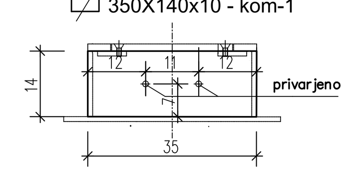

PREREZ b-b
M 1:10

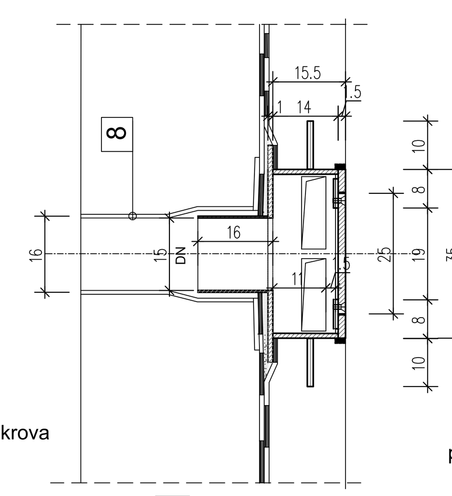

poz 6
500X350x15 - kom-1
tloris

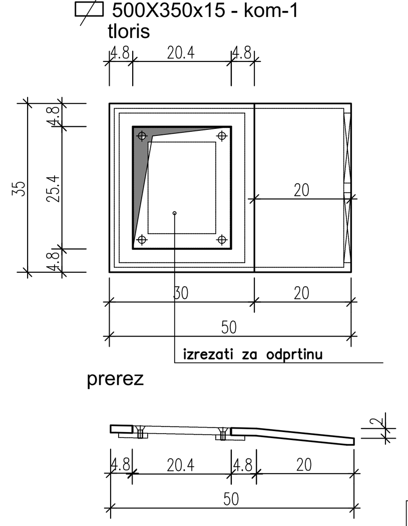

poz 7
300x150x4 kom-1
tloris
cev DN 150/Ø158

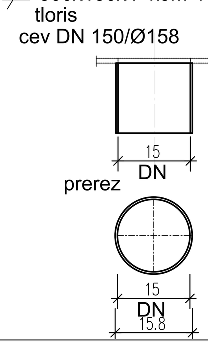

poz 5
250X200x15 - kom-1
tloris

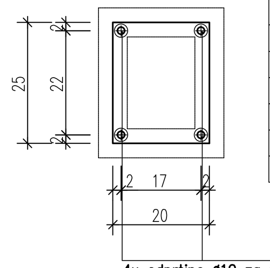

poz 10
310x260x10 kom-1

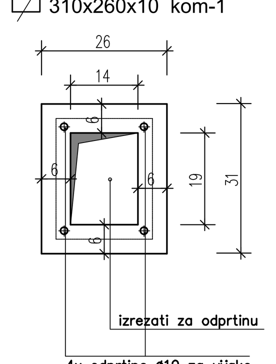

poz 8
300x500x5 kom-1
tloris
cev DN 150/Ø160

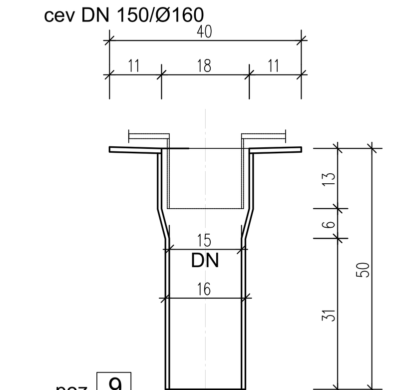

poz 9
400x400x5 kom-1
prerez

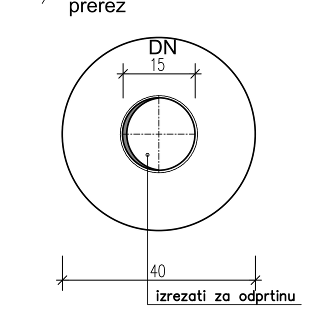

specifikacija materijala za 1 izlivnik (skupno-40 kom)

poz.	kom.	naziv	dimenzije (mm)	materijal	kg
1	1	zunanji del	600x450x10	S355	21.06
2	1	prednja pločevina	350x110x15	S355	4.50
3	2	stranske pločevine	480x140x10	S355	10.50
4	1	notranja pločevina	350x140x10	S355	3.82
5	1	pokrov	250x200x15	S355	5.85
6	1	zgornja pločevina	500x350x15	S355	20.48
7	1	vtočna jeklena cev Ø150	300x150x4	S355	1.40
8	1	vtočna cev Ø150	300x500x5	S355	5.85
9	1	luknjasta pločevina Ø150	400x400x5	S355	6.24
10	1	trakasta pločevina	310x260x10	S355	6.28
11	4	navojna puša Ø10		vijak z navojem	

vsi zvari so 3.0mm

Σ =85.98kg
83.42kgx40kom=3439.2kg

PODATKI O MATERIALIH

BETON
LASTNOSTI V SKLADU s SIST EN 206-1:2003, SIST EN 1026:2008, SIST EN 13670:2010/A101:2010, LASTNOSTI JEKLA V SKLADU S SIST EN 10080:2005

Konstrukcijski element	Mejne vrednosti za sestavo betona	Min.trd.raz. betona C (N/mm)	Ekspozicijski razred	Odpornost na prodor vode	Maksimalna debelina zrna agregata (mm)	Razr. stopnje konsistence	Razr. vidne površine bet.	Izvedba konstrukcijskega elementa	JEKLO Min.trd.raz. jekla (N/mm)	Zaščitni sloj: Zgornja stran	Spodnja stran	Bočna stran	Zasuta stran
PODBETON in NAKLONSKI BETON		C12/15	X0	-	Dmax=16	-	-	NEARMIRAN BETON	-	-	-	-	-
OBETONIRANJE PREČNIKOV	Cl 0,2	C30/37	XD3, XF2	PV-II	Dmax=16	S3	VB3	ARMIRAN BETON	B 500-B	4,5	4,5	4,5	-
OBETONIRANJE OPORNIKOV in KRILA	Cl 0,2	C30/37	XD3, XF2	PV-II	Dmax=16	S3	VB3	ARMIRAN BETON	B 500-B	4,5	5,0	4,5	5,0
PREKLADNA KONSTRUKCIJA-PLOŠČA	Cl 0,2	C30/37	XD2, XF3	PV-II	Dmax=16	S3	VB3	ARMIRAN BETON	B 500-B	4,5	4,5	4,5	-
PREHODNA PLOŠČA	Cl 0,2	C25/30	XC2	PV-II	Dmax=16	S3	VB0	ARMIRAN BETON	B 500-B	5,0	5,0	5,0	5,0
HODNIKI in ROBNI VENCI	Cl 0,2	C30/37	XD3, XF4	PV-II	Dmax=16	S4	VB3	ARMIRAN BETON	B 500-B	4,5	2,5	4,5	-

Uporabijo se lahko distančniki, PVC/kovinski, iz vlaknastega betona ali betonski distančniki. Distančniki, ki so iz vlaknastega betona ali betona ne smejo vsebovat azbesta, obstojni morajo biti na staranje, zagotavljati morajo min. tlačno trdnost do 700 kPa, posebej morajo biti namenjeni za strukturni in vidni beton, izpolnjevat morajo zahteve za beton in armiran beton po SIST EN 206-1:2003 in protipožarne predpise SIST EN 1991-1-2 in DIN 4201. Imeti morajo tudi enak razteznostni koeficient kot beton.

JEKLO ZA PREDNAPENJANJE
LASTNOSTI JEKLA SKLADNO s EN 10138, EN 10138-3 in ETA PROIZVODA

VRSTA KABLOV	2x4 0.62"	
KVALITETA KABLOV	Y1770 S7 15.7 A	

KONSTRUKCIJSKO JEKLO
LASTNOSTI V SKLADU s SIST EN 10025, SIST EN 10210 in SIST EN 10219, IZDELAVA V SKLADU S SIST EN 1090-2

Konstrukcijski element	Vrsta jekla	Razred zaščite proti koroziji	Način zaščite proti koroziji	Ostalo
VARNOSTNE OGRAJE	S 235 J2 +Z	1 po PTP invest.	Vroče cinkano min 85nm	ozemljitev jekl.delov

Antikorozijska zaščita z vročim cinkanjem se izvede na gotovih elementih. Naknadno vrtanje, rezanje, brušenje, poliranje, varjenje... ni dovoljeno! Spajanje posameznih elementov samo z mehanskimi spoji. Izdelavo in montažo jeklenih delov izvesti v skladu s SIST EN 1090-2, razred izdelave EXC2

sprememba	opis spremembe	datum	podpis
	delavniški načrt vtočnika	20.06.2020	

investitor: REPUBLIKA SLOVENIJA, MINISTRSTVO ZA INFRASTRUKTURO IN PROSTOR
Direkcija Republike Slovenije za ceste

projektant konstrukcije:
GRADIS BIRO ZA PROJEKTIRANJE MARIBOR, d.o.o.
Lavričeva 3, Maribor, tel. 02/250-68-30, fax. 02/251-49-91
E-mail: biro@gradis-bp.si

projektant ceste: cestni inženiring

	ime in priimek	id. številka
odg. vodja projekta	DIANA ZUPANC udig.	G-0690
odg. projektant	STANISLAV GOZNIK udig.	G-0502
izdelal	DRAGO GOLUBIĆ gr.teh.	

cesta/lokacija:	MOST ČEZ DRAVO V RUŠAH (MB0261) R2 - 435
odsek:	1439 Ruše-Selnica
objekt:	REKONSTRUKCIJA MOSTU V RUŠAH
vrsta načrta:	3/2 - NAČRT GRADBENIH KONSTRUKCIJ
vrsta proj. dok.:	PZI
št. projekta:	4422
	DISPOZICIJA IN PREREZI ODVODNJAVANJA
merilo:	1:150, 25, 10
datum:	Oktober 2020
št. načrta:	4422
št. lista:	2
št. odseka:	1439
arh. št.:	3882.00
faza/objekt:	004.2160.
šifra risbe:	G.251.1
prostor za črtno kodo:	

V/S = 841 / 1189 (1.00m2)