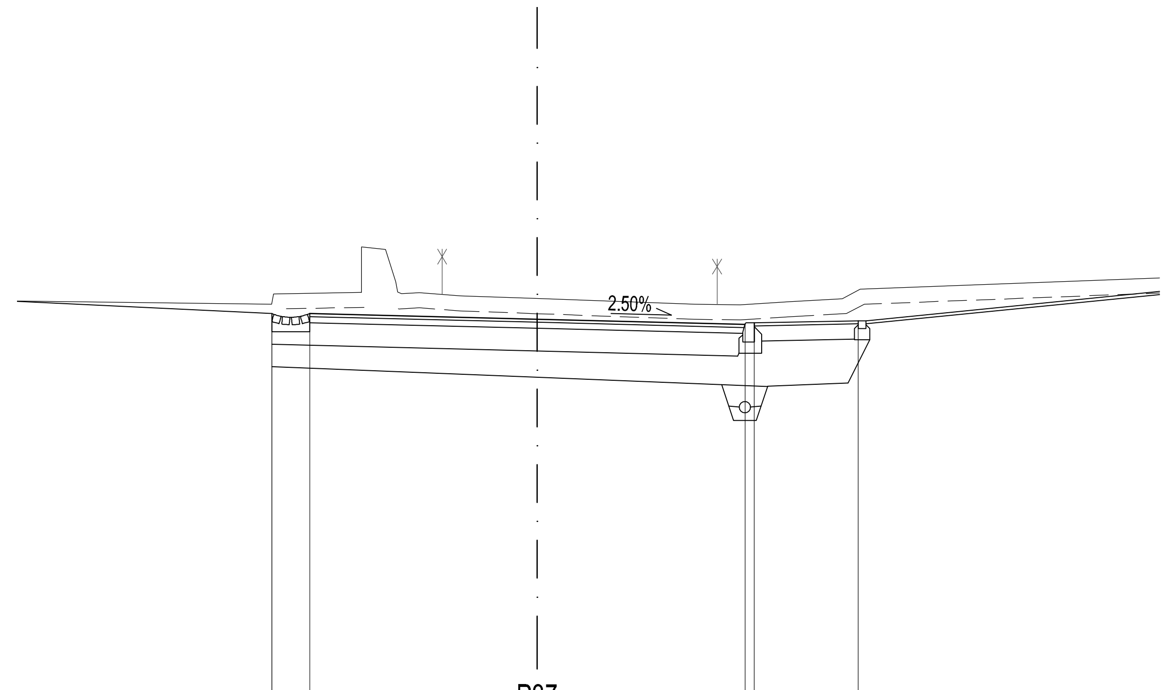

563.000

P37
8+220.00

CESTIŠČE	568.797	568.797	568.722	568.653	568.673	568.701				
OD OSI	3.510	3.010	0.000	2.750	2.873	4.250				
TEREN	569.733	569.646	569.031	568.995	568.922	568.914	568.954	568.993	[illegible]	
OD OSI	2.911	2.006	1.013	0.000	2.083	2.682	3.346	4.038	[illegible]	

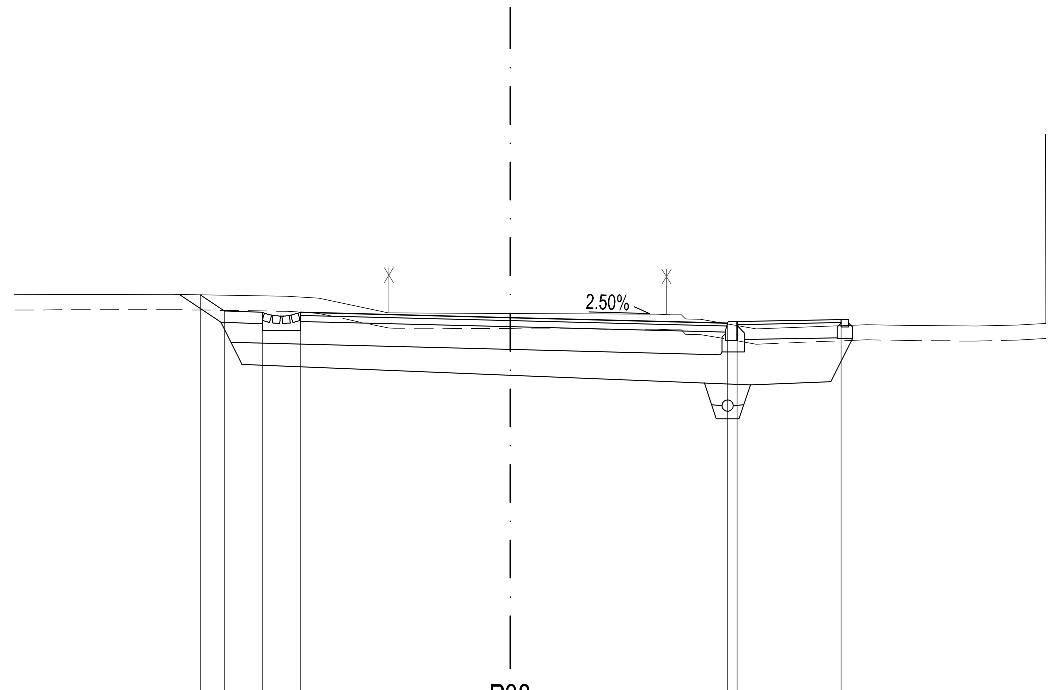

561.000

P38
8+240.00

CESTIŠČE	567.044	566.833	566.813	566.813	566.743	566.671	566.692	566.719				
OD OSI	4.095	3.777	3.277	2.777	0.000	2.878	3.000	4.378				
TEREN	567.050	567.027	566.814	566.797	566.788	566.720	566.594	566.652	566.642	566.634	566.645	
OD OSI	4.473	2.952	1.648	0.000	1.938	2.520	3.256	4.716	5.224	6.164	6.709	

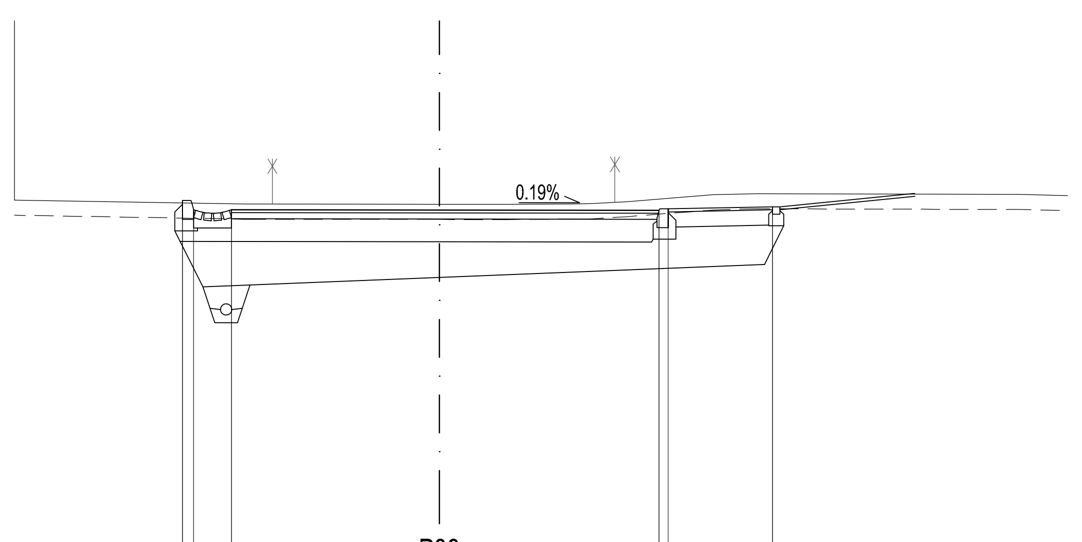

560.000

P39
8+260.00

CESTIŠČE	565.371	565.251	565.251	565.246	565.241	565.261	565.288		
OD OSI	3.400	3.250	2.750	0.000	2.905	3.028	4.405		
TEREN	565.324	565.321	565.319	565.326	565.357	565.446	565.462	565.453	
OD OSI	2.586	0.000	0.899	1.741	2.478	3.621	4.197	7.669	

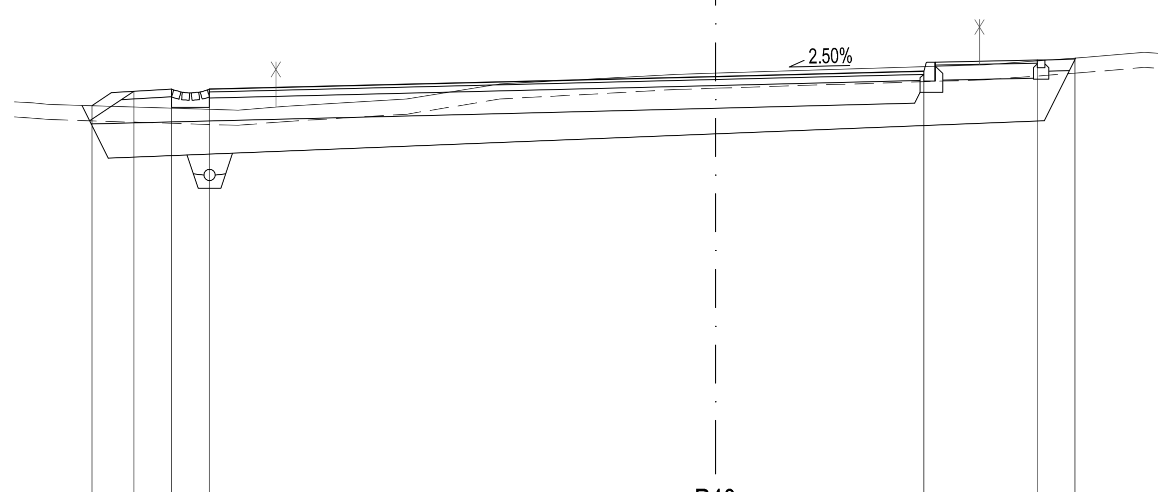

558.000

P40
8+280.00

CESTIŠČE	563.968	564.159	564.189	564.189	564.356	564.425	564.572	564.588			
OD OSI	8.245	7.688	7.188	6.688	0.000	2.756	4.256	4.756			
TEREN	564.006	563.909	563.959	564.056	564.256	564.384	564.400	564.511	564.607	564.677	
OD OSI	9.027	6.309	5.691	4.081	2.851	0.506	0.000	3.557	4.873	5.669	

Prečni profili
od km 8+220 do km 8+280 (P37-P40)

M 1:100

PROJEKTANT:
GINEX International

INVESTITOR:
OBČINA GORJE
ZGORNJE GORJE 6b
4247 ZGORNJE GORJE

PODIZVAJALEC:

NAZIV PROJEKTA: REGIONALNA CESTA R3-634/1104 JAVORNIK - GORJE
od km 7+450 do km 8+264
Novelacija projekta PZI št. 109-11E, januar 2012

NAZIV NAČRTA: **TRASA REGIONALNE CESTE**

ODGOVORNI VODJA PROJEKTA: **Domagoj BAČIČ, univ. dipl. inž. grad.** IDENT. ŠT. IZS: **G-0237**

OPIS RISBE: **Prečni profili od km 8+220 do km 8+280 (P37-P40)**

ODGOVORNI PROJEKTANT: **Domagoj BAČIČ, univ. dipl. inž. grad.** IDENT. ŠT. IZS: **G-0237**

MERILO: **1:100**

ŠT. PROJEKTA: **101-18E**
ŠT. NAČRTA: 101-18E/3-1
VRSTA NAČRTA: 3/1 Načrti gradbenih konstrukcij in drugi gradbeni načrti
ŠIFRA CC: CC-SI 21110

PROJEKTANT SODELAVEC: **Marko ŠTURM, univ. dipl. inž. kraj. arh.** IDENT. ŠT. IZS: **/**

PROJEKTANT SODELAVEC: IDENT. ŠT. IZS:

VRSTA PROJEKTA: **PZI**
DATUM PROJEKTA: **julij 2018** DATUM RISBE: **julij 2018**

ŠT. ODSEKA: **1104** ARHIVSKA ŠT.: FAZA/OBJEKT: **004/2101** ŠIFRA RISBE: **G.132** PROSTOR ZA ČRTNO KODO:

ŠT. PRILOGE: **21**

AVTOR RISBE: GINEX International d.o.o.
IDENT. ŠT. RISBE: **101-18E/3-1/21**

Vse pravice pridržane. Projektna dokumentacija je last podjetja Ginex International d.o.o., ki je tudi nosilec avtorskih pravic. Brez pisne odobritve ni dovoljena uporaba ali razmnoževanje dokumentacije niti v delni niti v kakršni koli drugi obliki.