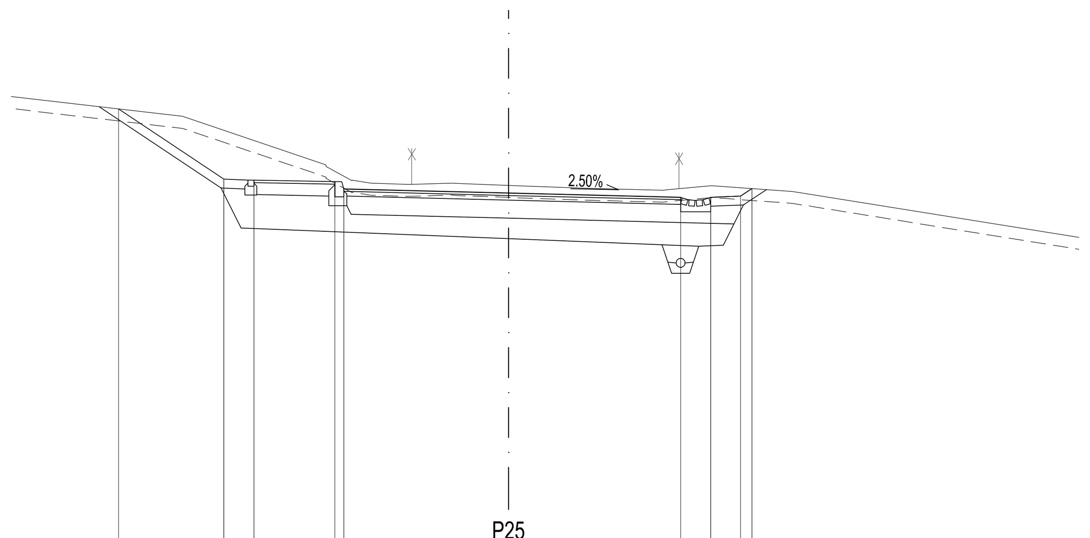

P25
7+980.00

576.000

CESTIŠČE	583.787	582.615	582.599	582.572	582.452	582.383	582.311	582.311	582.331	582.459	
OD OSI	6.508	4.750	4.250	2.900	2.750	0.000	2.873	3.373	3.873	4.064	
TEREN	583.663	582.851	582.546	582.528	582.549	582.510	582.473	582.457	582.429	582.508	582.409
OD OSI	5.442	3.046	2.298	1.661	0.933	0.000	1.031	1.559	2.583	3.387	4.742

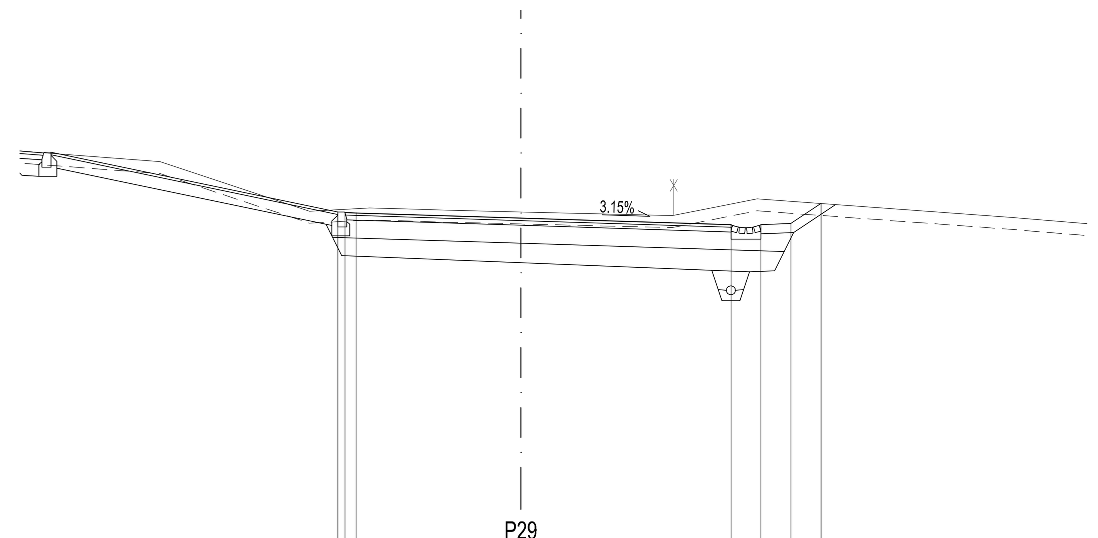

P29
8+60.00

571.000

CESTIŠČE	577.066	[illegible]	577.050	576.964	576.853	576.853	576.873	577.208	
OD OSI	3.055	[illegible]	2.750	0.000	3.508	4.008	4.508	5.010	
TEREN	577.907	577.080	577.132	577.111	577.066	577.006	577.151	577.286	576.977
OD OSI	6.027	3.530	2.527	1.717	0.000	2.530	3.263	3.946	8.175

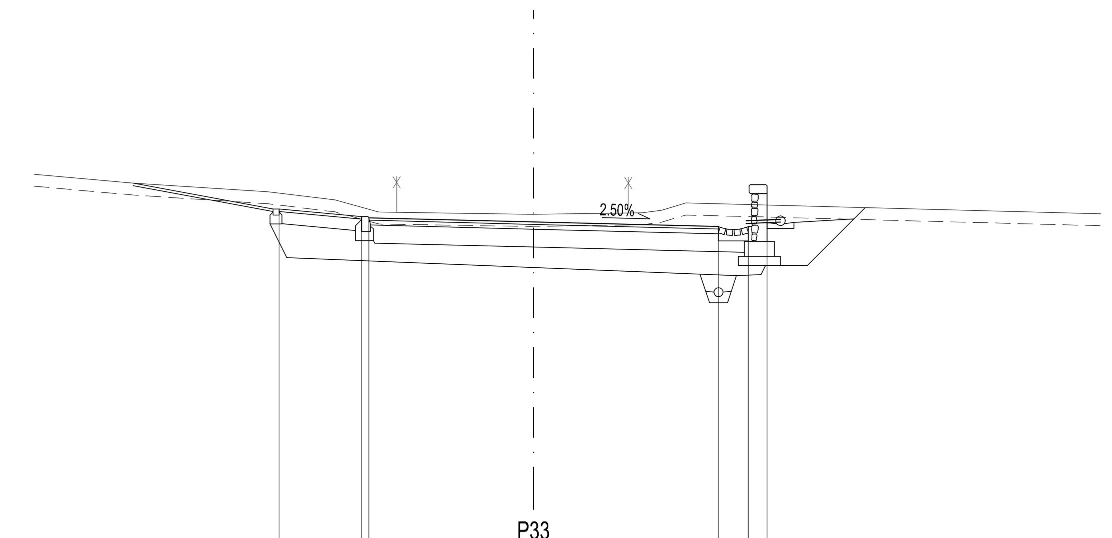

P33
8+140.00

568.000

CESTIŠČE	574.116	573.989	573.969	573.900	573.823	573.823	574.504
OD OSI	4.250	2.873	2.750	0.000	3.089	3.589	3.900
TEREN	574.550	574.403	574.268	574.066	574.026	574.053	574.217
OD OSI	6.684	4.437	3.319	2.584	0.067	1.814	2.547

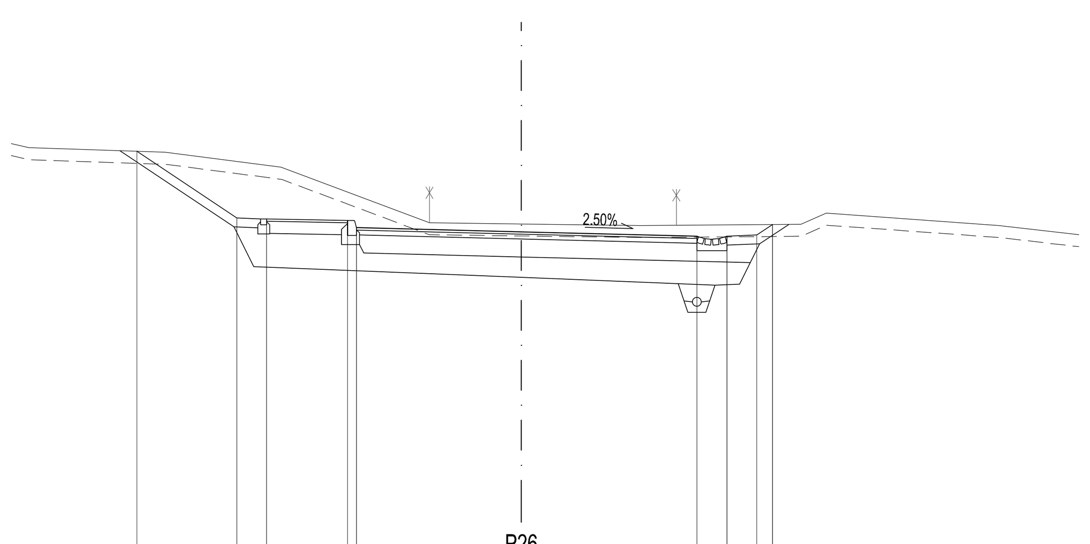

P26
8+0.00

575.000

CESTIŠČE	582.286	581.175	581.159	581.132	581.012	580.943	580.870	580.870	580.890	581.064
OD OSI	6.416	4.750	4.250	2.900	2.750	0.000	2.930	3.430	3.930	4.191
TEREN	582.346	582.270	582.020	581.094	581.074	581.048	581.068	581.048		
OD OSI	8.221	5.949	4.010	1.534	0.000	1.986	4.669	7.970		

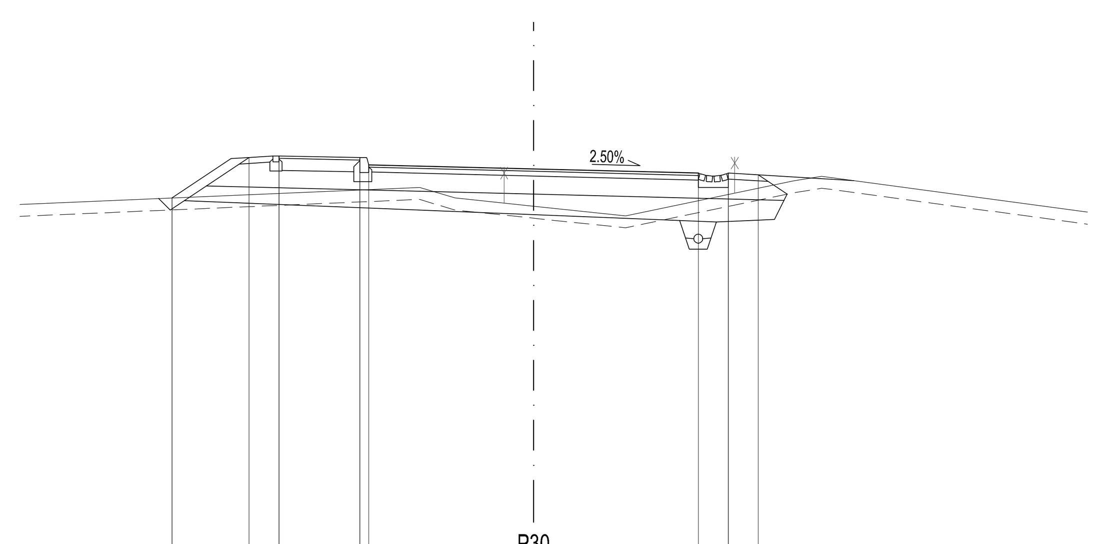

P30
8+80.00

569.000

CESTIŠČE	575.508	576.184	576.208	576.181	576.061	575.992	575.923	575.923	575.893
OD OSI	6.034	4.750	4.250	2.900	2.750	0.000	2.750	3.250	3.750
TEREN	575.683	575.507	575.370	575.210	575.792				
OD OSI	1.902	1.311	0.000	1.536	4.338				

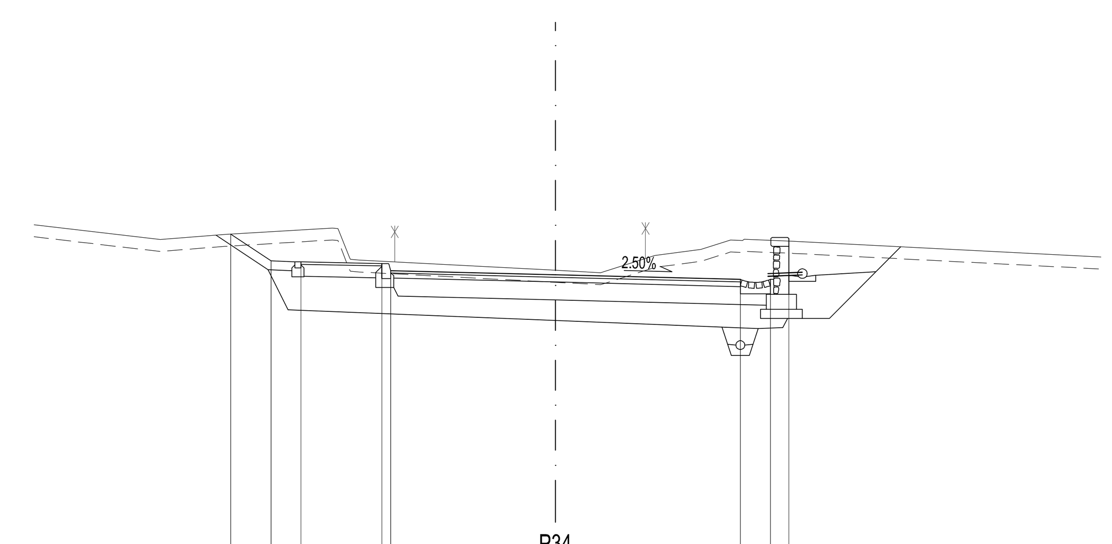

P34
8+160.00

568.000

CESTIŠČE	573.906	573.458	573.442	573.415	573.295	573.226	573.149	573.149	573.831
OD OSI	5.422	4.750	4.250	2.900	2.750	0.000	3.089	3.589	3.900
TEREN	573.815	573.900	574.007	573.301	573.261	573.549	573.650	573.796	573.784
OD OSI	6.599	5.520	3.726	0.000	0.754	1.660	2.433	3.125	3.973

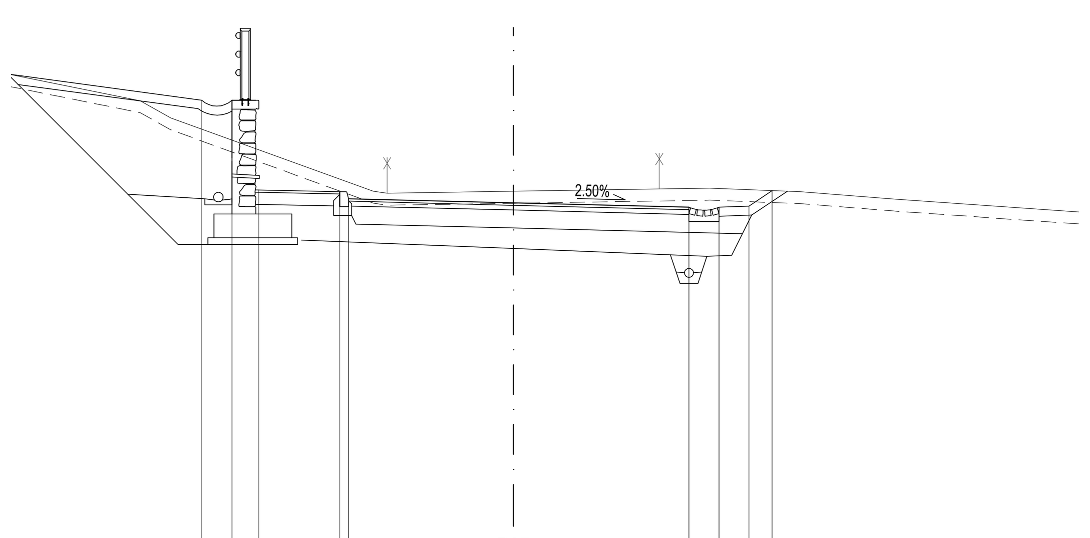

P27
8+20.00

573.000

CESTIŠČE	581.220	581.220	579.720	579.693	579.573	579.504	579.431	579.431	579.451	579.710
OD OSI	5.200	4.700	4.250	2.900	2.750	0.000	2.930	3.430	3.930	4.318
TEREN	581.211	580.924	579.699	579.697	579.750	579.692	579.568			
OD OSI	6.229	5.717	2.339	0.000	3.278	4.792	6.346			

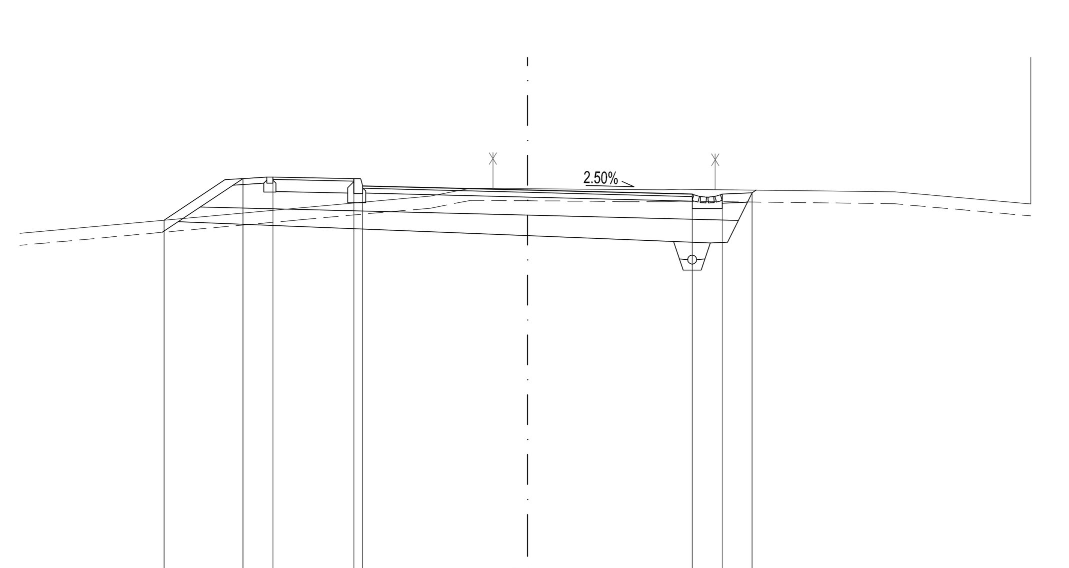

P31
8+100.00

568.000

CESTIŠČE	574.716	575.412	575.436	575.409	575.289	575.221	575.152	575.152	575.172
OD OSI	6.065	4.750	4.250	2.900	2.750	0.000	2.750	3.250	3.750
TEREN	574.920	575.117	575.248	575.240	575.227	575.225	575.192		
OD OSI	3.819	1.620	0.948	0.000	1.585	2.273	6.123		

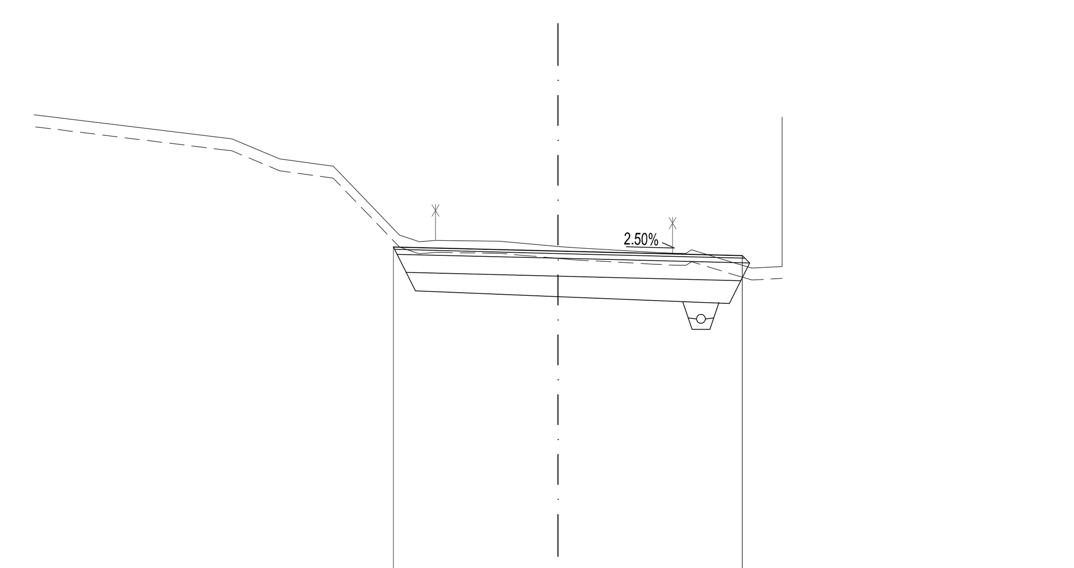

P35
8+180.00

566.000

CESTIŠČE	572.268	572.199	572.122							
OD OSI	2.750	0.000	3.076							
TEREN	574.075	573.741	573.621	572.466	572.377	572.363	572.277	572.180	572.161	571.988
OD OSI	5.446	4.651	3.787	2.647	2.046	0.978	0.000	1.602	2.136	2.987

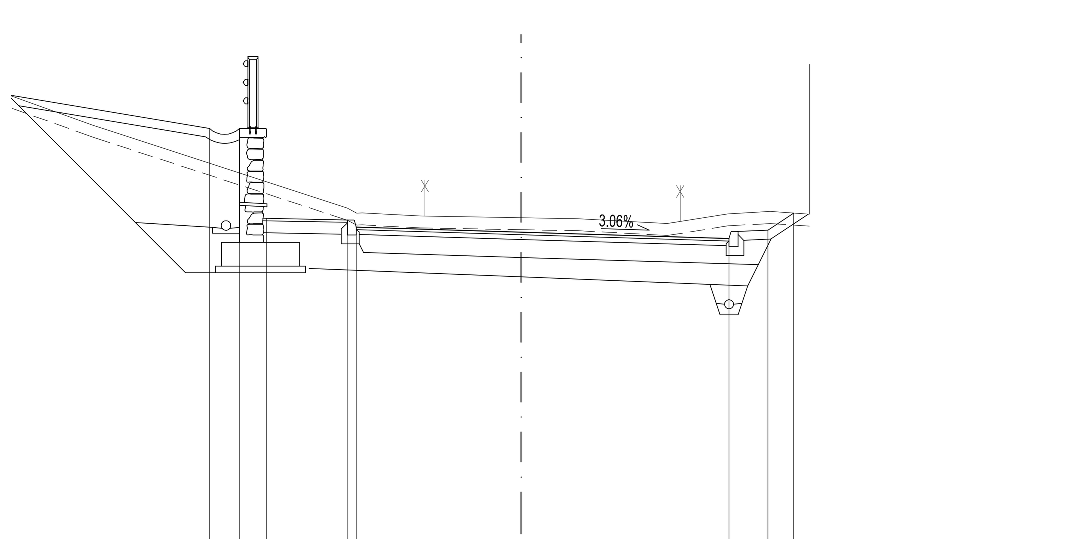

P28
8+40.00

572.000

CESTIŠČE	579.868	579.868	578.368	578.341	578.221	578.135	578.029	578.169	578.455
OD OSI	5.200	4.700	4.250	2.900	2.750	0.000	3.471	4.121	4.551
TEREN	579.923	578.537	578.408	578.378	578.361	578.286	578.442	578.482	
OD OSI	7.149	2.899	1.690	0.000	0.950	2.374	3.450	4.159	

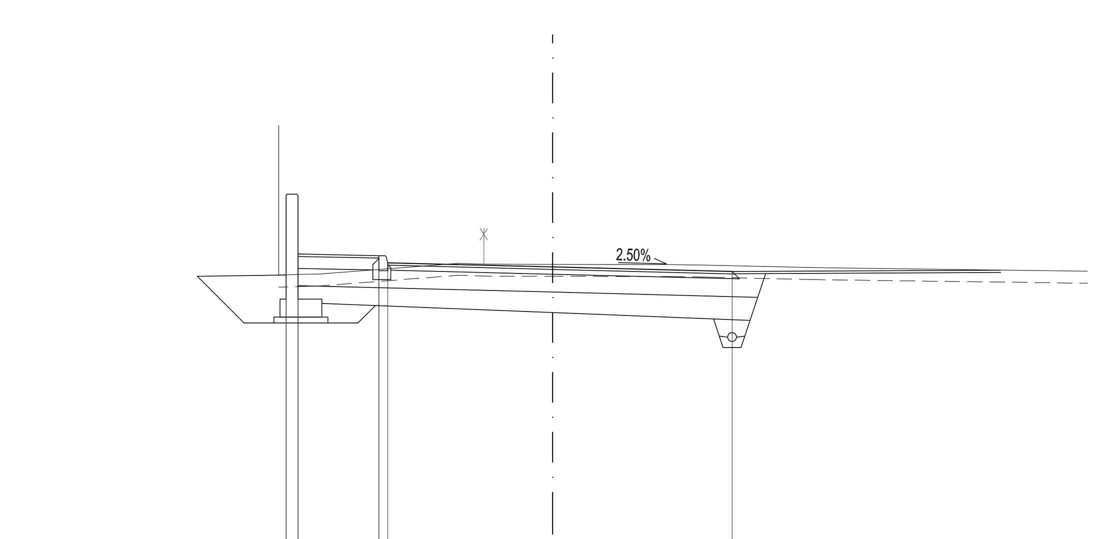

P32
8+120.00

569.000

CESTIŠČE	575.754	574.776	574.749	574.629	574.560	574.485	
OD OSI	4.449	4.250	2.900	2.750	0.000	2.997	
TEREN	574.420	574.437	574.621	574.604	574.599	574.591	574.547
OD OSI	4.702	4.140	1.572	0.000	1.982	2.563	4.423

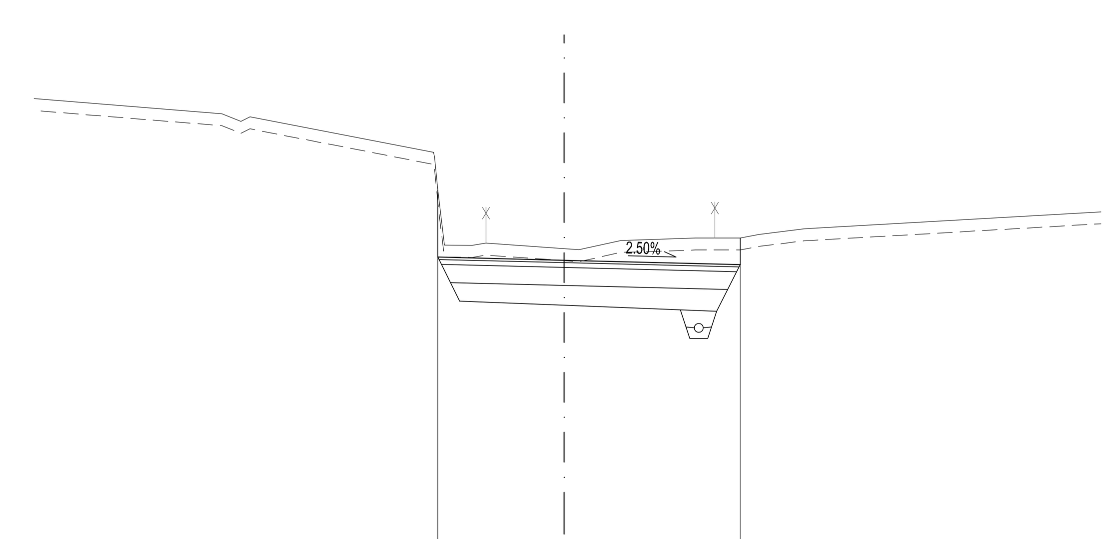

P36
8+200.00

565.000

CESTIŠČE	570.725	570.672	570.598					
OD OSI	2.109	0.000	2.940					
TEREN	573.118	572.472	570.919	570.866	571.002	571.043	571.044	571.196
OD OSI	5.716	2.180	1.537	0.000	0.948	2.193	2.940	4.002

Prečni profili
od km 7+980 do km 8+200 (P25-P36)
M 1:100

PROJEKTANT: GINEX International

INVESTITOR: **OBČINA GORJE**
ZGORNJE GORJE 6b
4247 ZGORNJE GORJE

PODIZVAJALEC:

NAZIV PROJEKTA: REGIONALNA CESTA R3-634/1104 JAVORNIK - GORJE
od km 7+450 do km 8+264
Novelacija projekta PZI št. 109-11E, januar 2012

NAZIV NAČRTA: **TRASA REGIONALNE CESTE**

OPIS RISBE: **Prečni profili od km 7+980 do km 8+200 (P25-P36)**

ODGOVORNI VODJA PROJEKTA: **Domagoj BAČIČ, univ. dipl. inž. grad.** IDENT. ŠT. IZS: **G-0237**

ODGOVORNI PROJEKTANT: **Domagoj BAČIČ, univ. dipl. inž. grad.** IDENT. ŠT. IZS: **G-0237**

PROJEKTANT SODELAVEC: **Marko ŠTURM, univ. dipl. inž. kraj. arh.** IDENT. ŠT. IZS: **/**

PROJEKTANT SODELAVEC: IDENT. ŠT. IZS:

MERILO: **1:100**
ŠT. PROJEKTA: **101-18E**
ŠT. NAČRTA: 101-18E/3-1
VRSTA NAČRTA: 3/1 Načrti gradbenih konstrukcij in drugi gradbeni načrti
ŠIFRA CC: CC-SI 21110
VRSTA PROJEKTA: **PZI**
DATUM PROJEKTA: **julij 2018** DATUM RISBE: **julij 2018**

ŠT. ODSEKA: **1104** ARHIVSKA ŠT.: FAZA/OBJEKT: **004/2101** ŠIFRA RISBE: **G.132** PROSTOR ZA ČRTNO KODO:

ŠT. PRILOGE: **20** AVTOR RISBE: GINEX International d.o.o. IDENT. ŠT. RISBE: **101-18E/3-1/20**

Vse pravice pridržane. Projektna dokumentacija je last podjetja Ginex International d.o.o., ki je tudi nosilec avtorskih pravic. Brez pisne odobritve ni dovoljena uporaba ali razmnoževanje dokumentacije niti v delni niti v kakršni koli drugi obliki.

S:\PROJEKTI\SPODNJE GORJE, NOVELACIJA\PZI_101-18E\PROJEKT 101-18E\3_1-REGIONALNA CESTA\T-TEHNICNI DEL\G RISBE\18-21_SPODNJE_GORJE_PZI_PP_100.DWG